SWAN 氷削機　SC-15　主要部品表

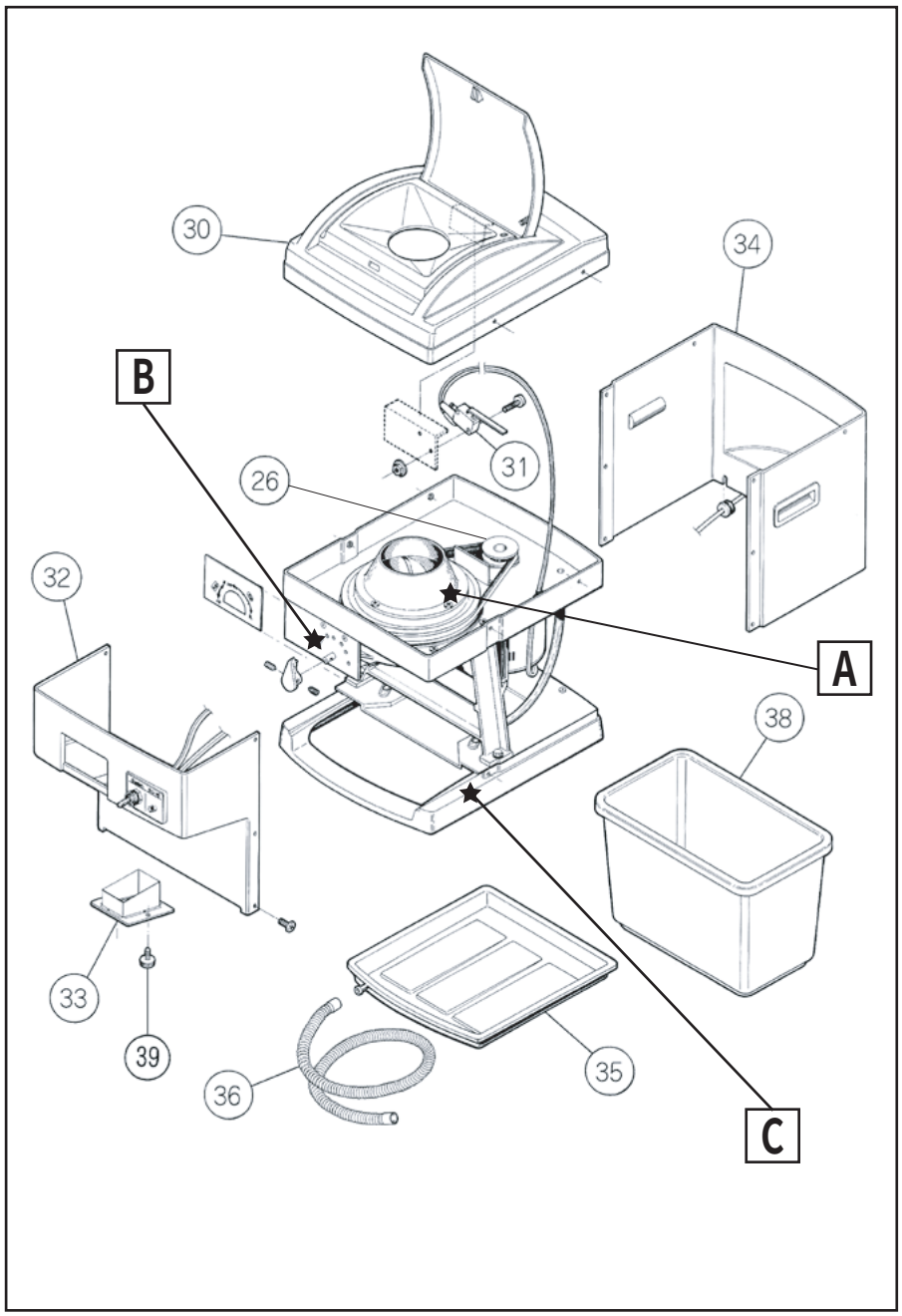

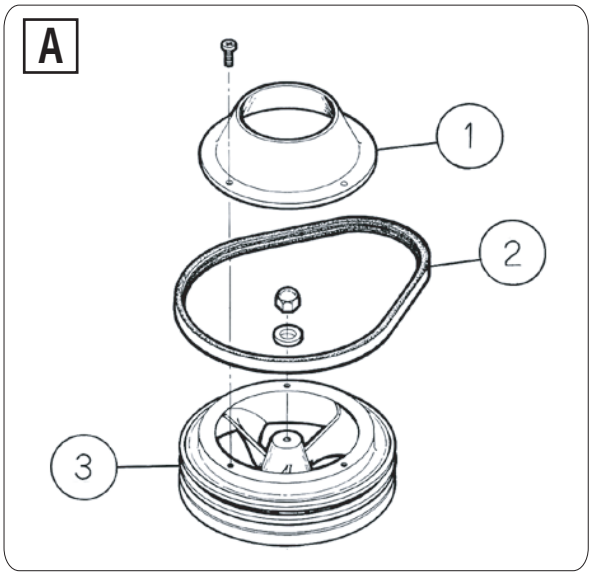

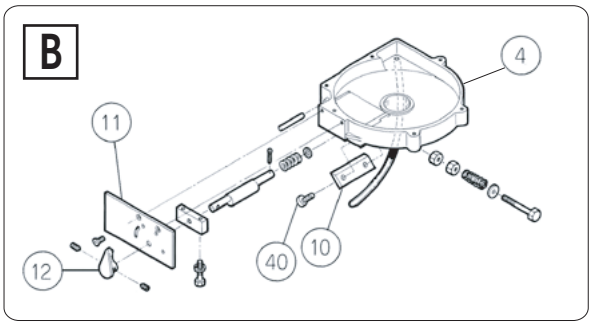

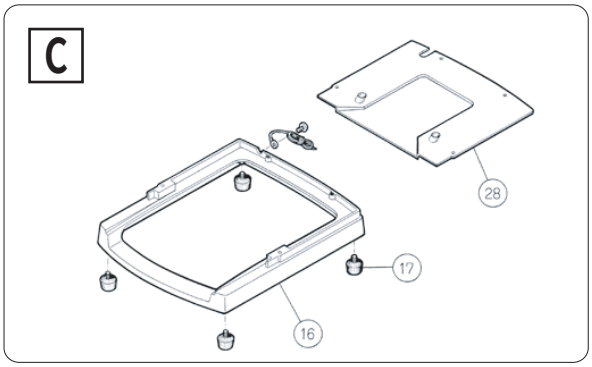

No	部品名	No	部品名	No	部品名	No	部品名
1	バレル（ホッパー）	16	ベース	30	ヘッドカバー（フタ付）	44	
2	Vベルト	17	台ゴム	31	上ブタ安全スイッチ	45	
3	羽根	18	ボーンフレーム	32	フロントカバー	46	
4	円盤	19	モーター台	33	ガイドチューブ	47	
5	ウォーターパン	20	モーター台ピン	34	サイドカバー	48	
6	斜板	21	ベルト調節ネジ　A	35	水受皿	49	
7	偏芯シャフト	21	ベルト調節ネジ　B	36	ドレンホース　（外）	50	
8	軸受メタル	22	モーター	37	ドレンホース　（内）	51	
9	スプリング	23	メインスイッチ	38	アイスBOX	52	
10	刃物	24	スイッチ防水ゴム	39	ガイドチューブ取付	53	
11	粗さ調節板	25	プロテクター		ユリヤビス	54	
12	粗さ調節ツマミ	26	モータープーリー	40	刃物止めビス	55	
13	メインシャフト	27	モーターカバー	41		56	
14	オイルシール	28	下部敷板	42		57	
15	ベアリング	29	電源プラグ線	43		58	