SWAN　クラッシャー、ジュースメーカー　主要部品表

JM-S2

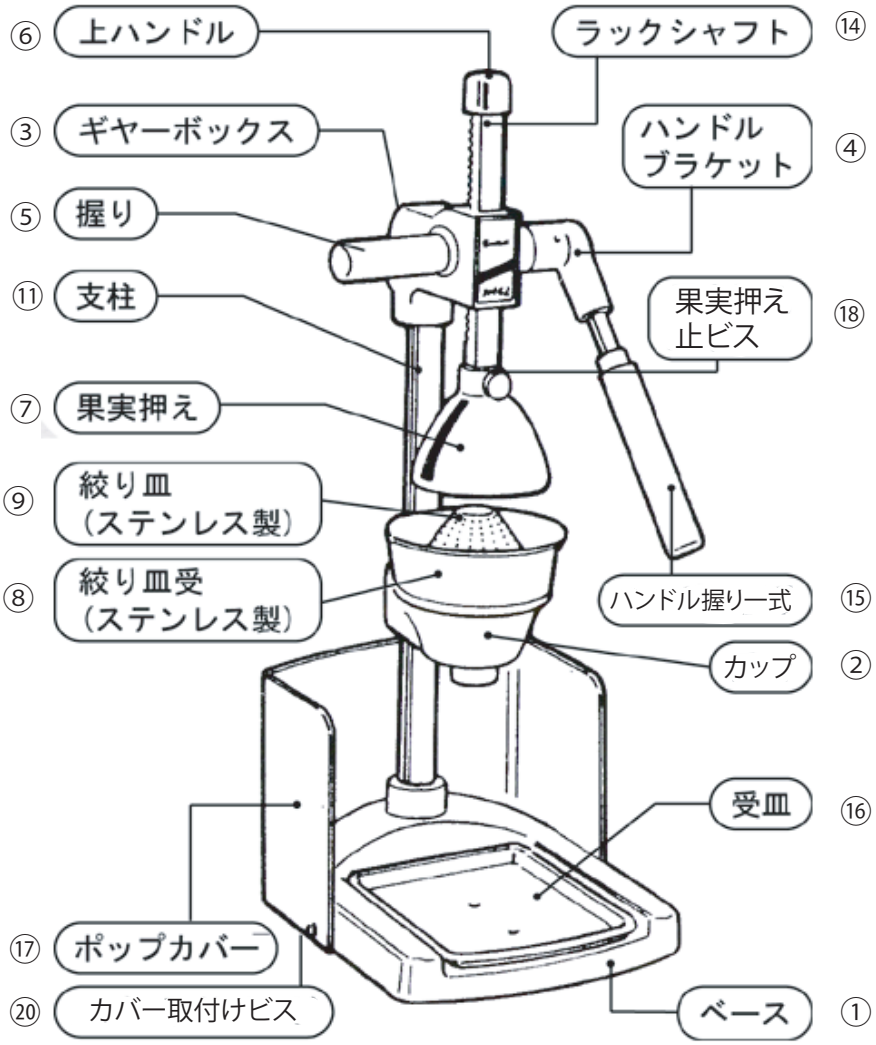

CR-3

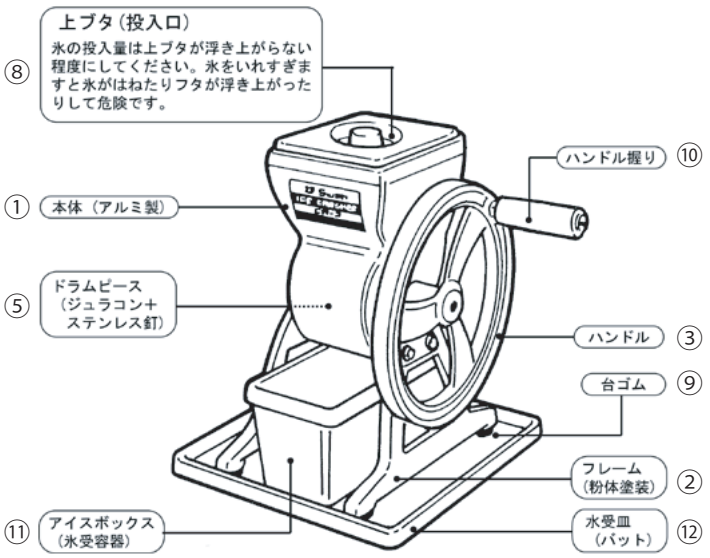
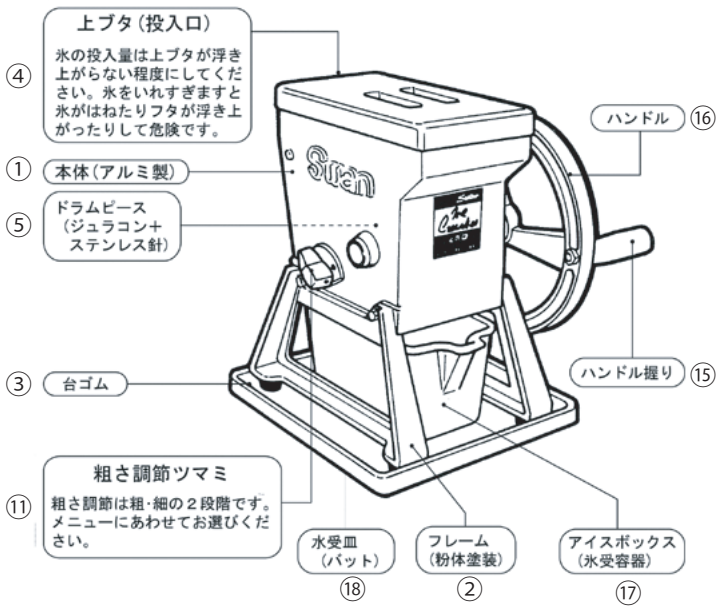
CR-D